СПРАВОЧНЫЙ ЛИСТОК

Типовой блок питания для БК-0010(.01) и БК-0011(М)

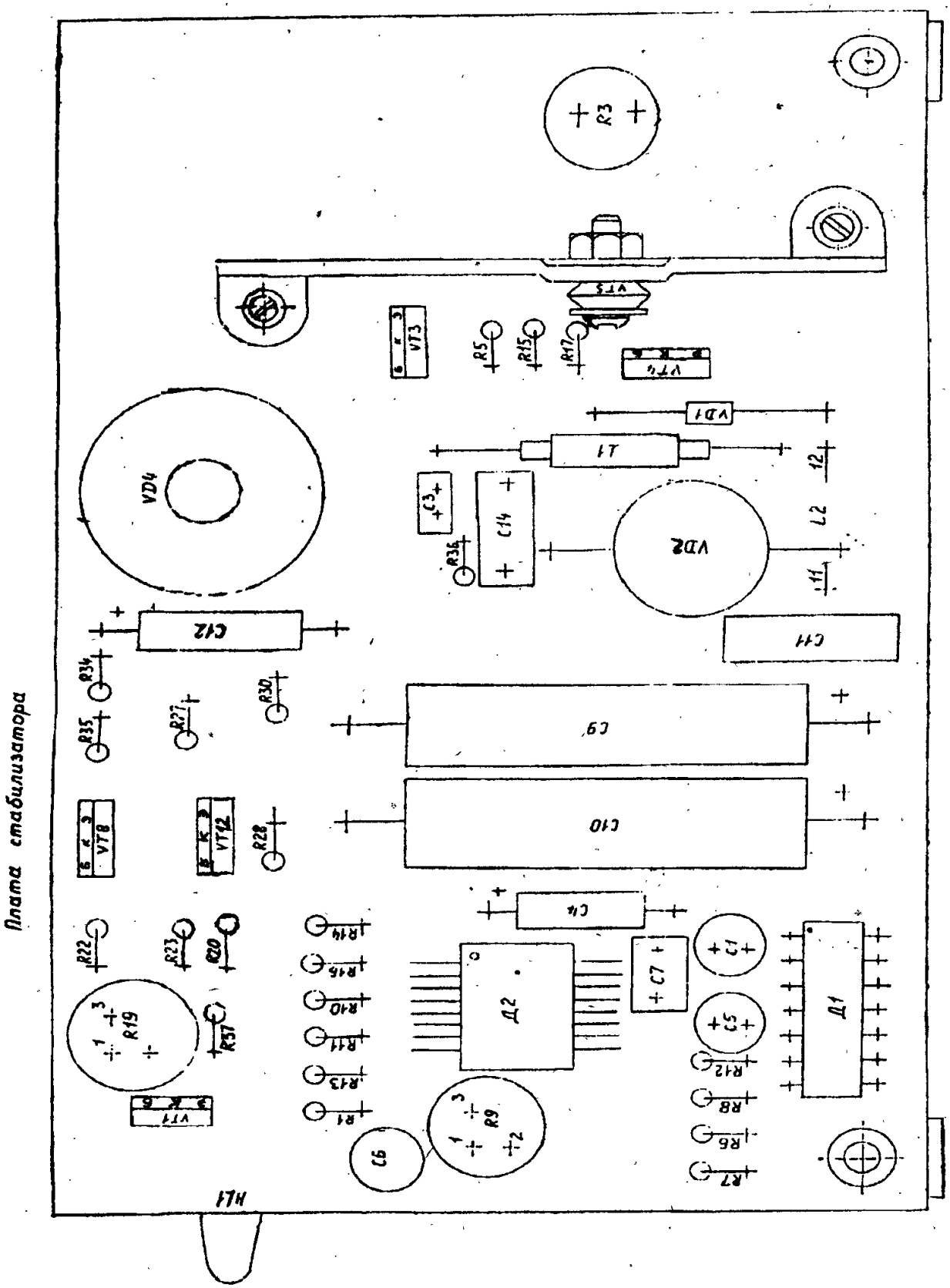

Плата стабилизатора

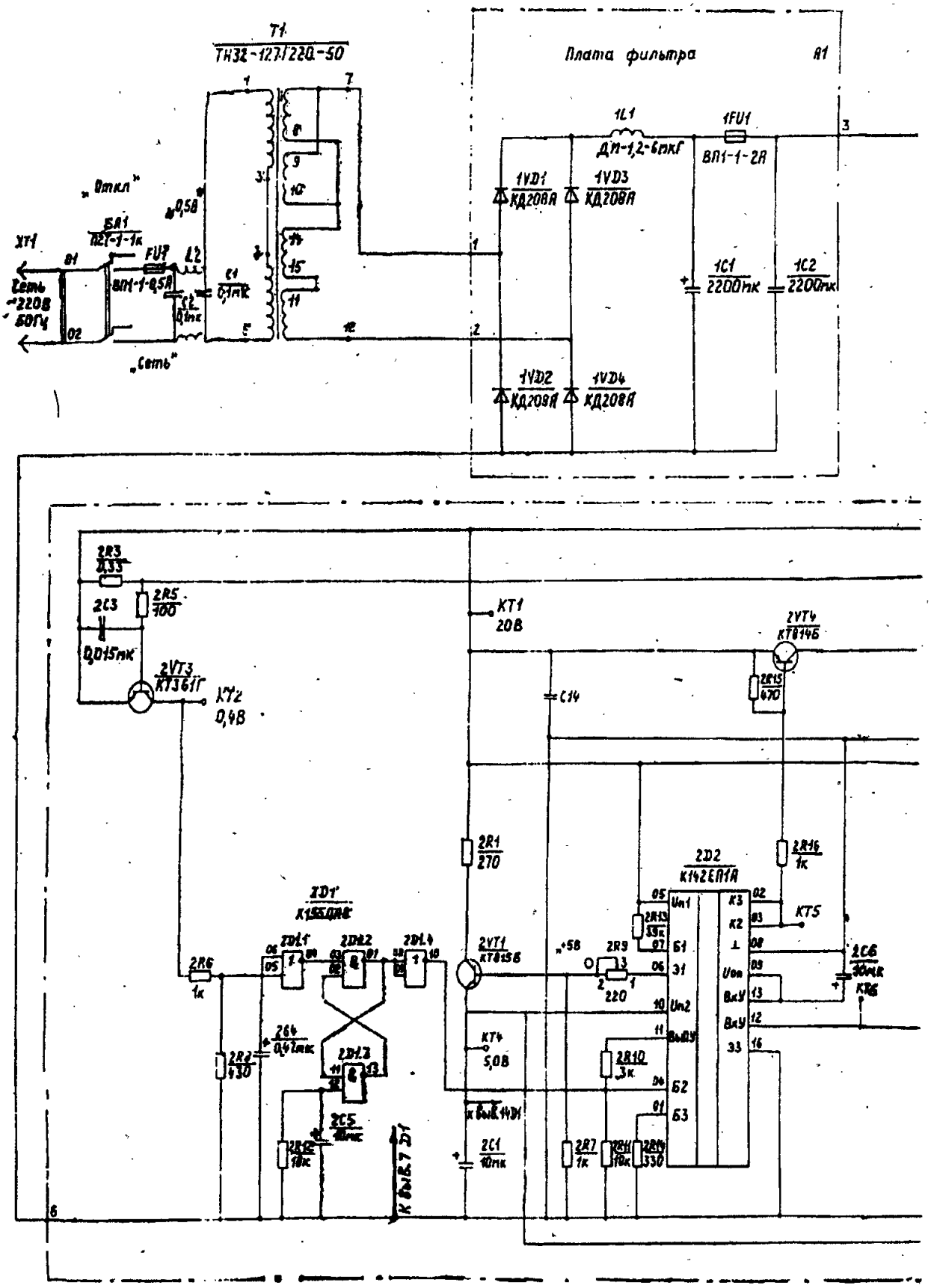
T1
ТН32-127/220-50
Плата фильтра
A1
1L1
ДМ-1,2-6мкГ
1FU1
ВП1-1-2А
1VD1
КД208А
1VD3
КД208А
1VD2
КД208А
1VD4
КД208А
1C1
2200мк
1C2
2200мк
„Откл"
„Сеть"
XT1
Сеть
~220В
50Гц
BA1
ПВ1-1-1к
FU2
ВП1-1-0,5А
C1
0,1мк
C2
0,1мк
2R3
2,33
2R5
100
2C3
0,015мк
2VT3
КТ361Г
KT1
20В
KT2
0,4В
2VT4
КТ814Б
2R15
470
C14
2R1
270
2D2
К142ЕП1А
2R16
1к
KT5
2C6
30мк
KT6
2D1
К155ЛА8
2R6
1к
2R2
430
2C4
0,47мк
2C5
10мк
2R12
10к
2VT1
КТ815Б
KT4
5,0В
2R9
220
2R10
3к
2C1
10мк
2R7
1к
2R11
10к
2R14
330

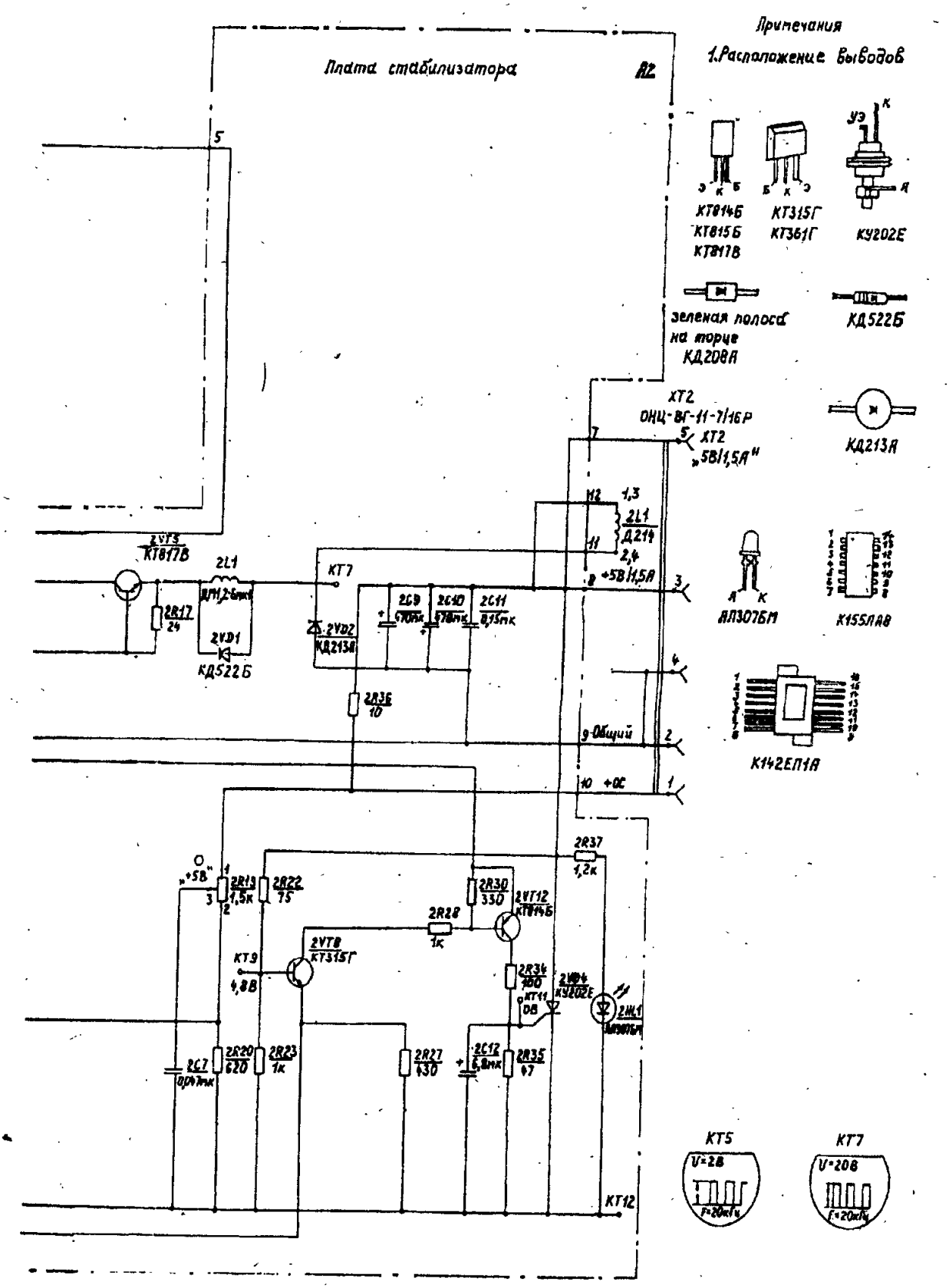
Плата стабилизатора
A2
Примечания
1.Расположение выводов
КТ814Б
КТ815Б
КТ817В
КТ315Г
КТ361Г
КУ202Е
зеленая полоса на торце
КД208А
КД522Б
КД213А
АЛ307БМ
К155ЛА8
К142ЕП1А
КТ5
КТ7
КТ12
XT2
ОНЦ-ВГ-11-7/16Р
XT2 „5В/1,5А"
+5В/1,5А
Общий
+ОС
2VT5 КТ817В
2L1
2R17 24
2VD1 КД522Б
2VD2 КД213А
2C9 470мк
2C10 470мк
2C11 0,15мк
2R36 10
2R13 1,5к
2R22 75
2R28 1к
2R30 330
2VT12 КТ814Б
2VT8 КТ315Г
2R34 100
2VD4 КУ202Е
2HL1 АЛ307БМ
2R37 1,2к
2C7 0,047мк
2R20 620
2R23 1к
2R27 430
2C12 6,8мк
2R35 47
„+5В"
4,8В
U=2В
U=20В
f=20кГц